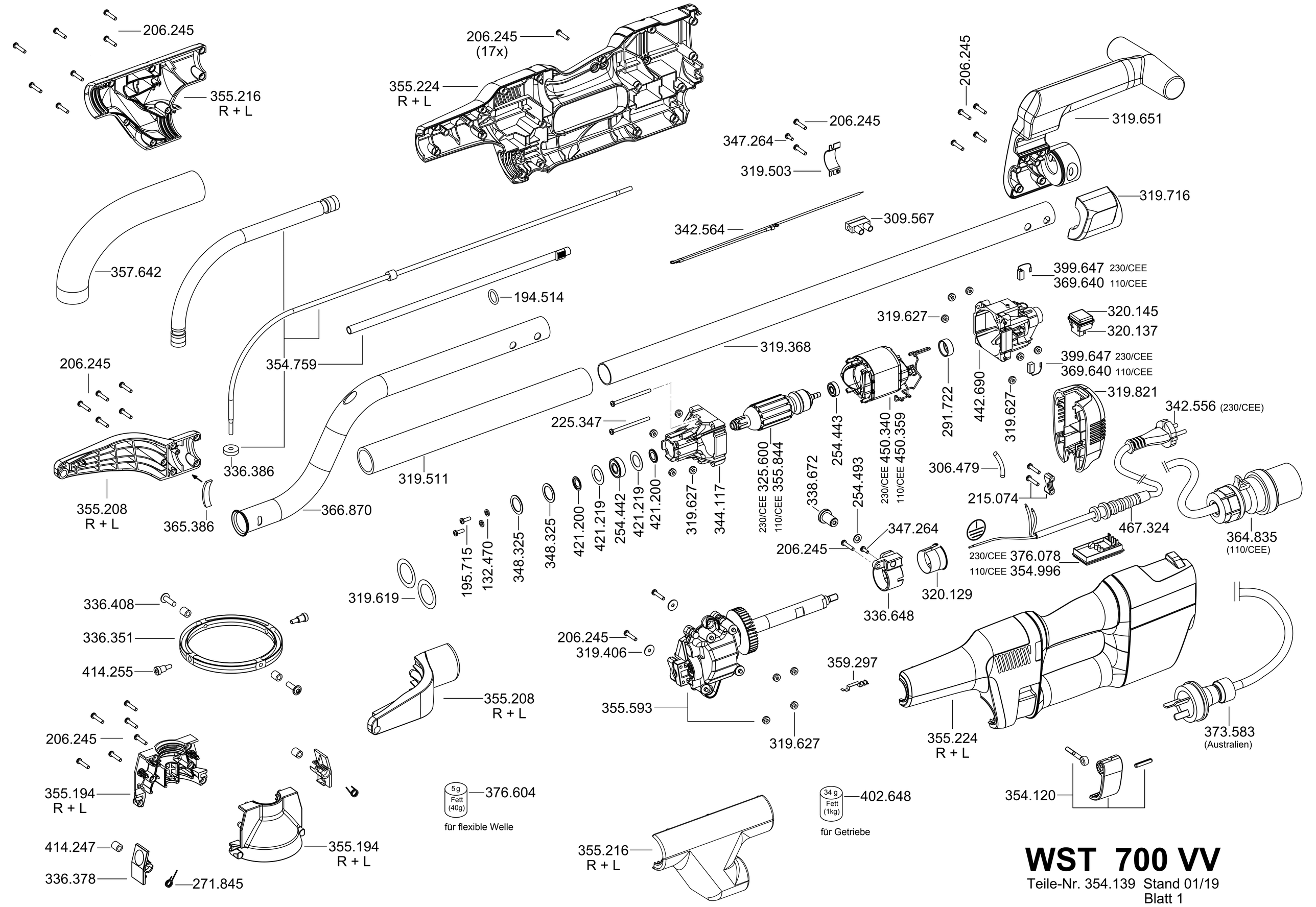

WST 700 VV

Teile-Nr. 354.139 Stand 01/19
Blatt 1

Exzenterschleiferkopf

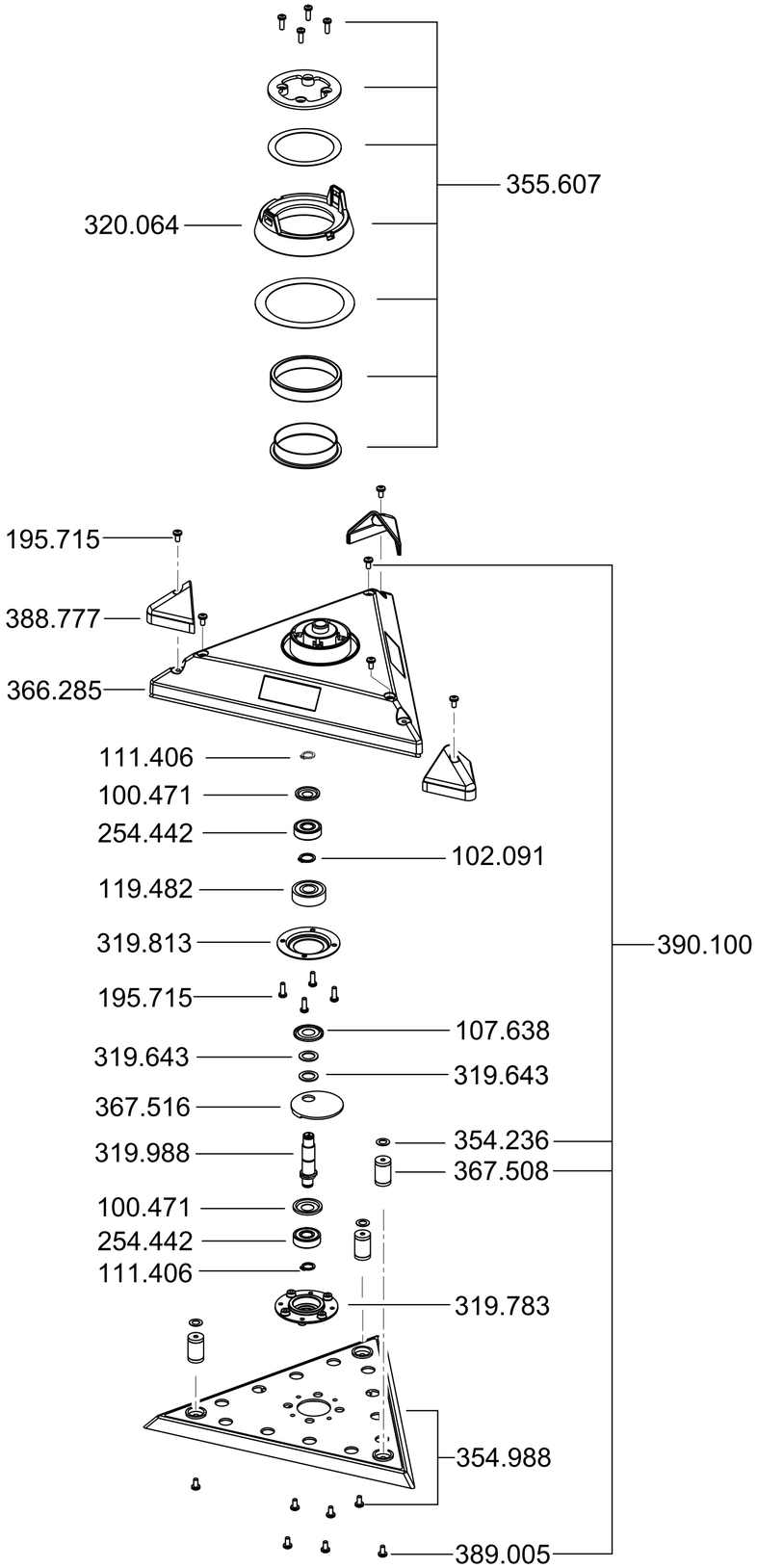

Rundschleiferkopf

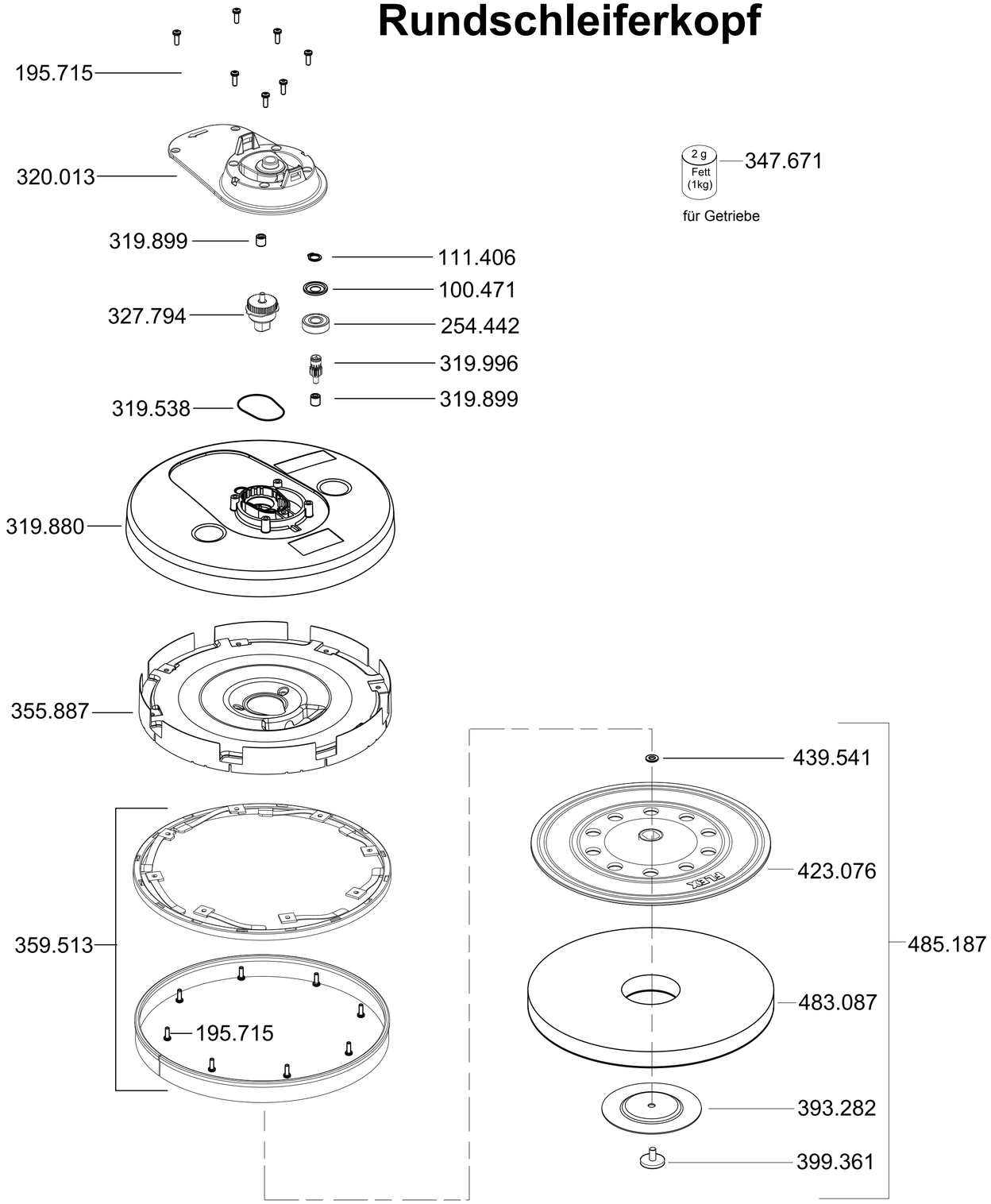

WST 700 VV

Teile-Nr. 354.139 Stand 03/19
Blatt 2